Aberturas METALMAR S.R.L.

Fábrica de aluminio | DVH | Madera | Chapa | Blackout

Nueva

LÍNEA **INOX**

Presentamos nuestra Linea Inox, que cuenta con un nuevo desarrollo en sus apliques de acero inoxidable. De esta forma, se suman a todos los beneficios de nuestras puertas.
Seguimos en constante innovación para ofrecer cada vez mejores opciones en el mercado.

Espesor de hoja

- AISLACIÓN TÉRMICA
- MAYOR SEGURIDAD Y RESISTENCIA
- AISLACIÓN SONORA

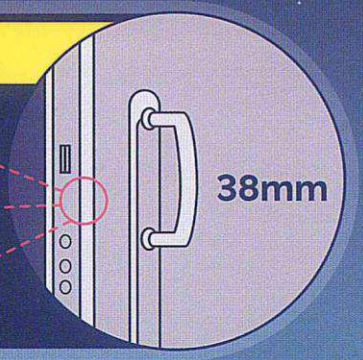

Nueva bisagra

- MÁS ESTÉTICA
- MAYOR RESISTENCIA

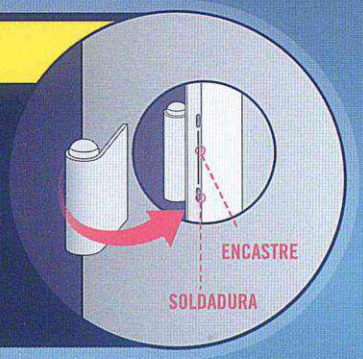

Pintura Poliéster horneada a 230°

- PROTECCIÓN U.V. NO PIERDE BRILLO
- MAYOR RESISTENCIA A LAS RAYADURAS
- NO NECESITA REPINTADO

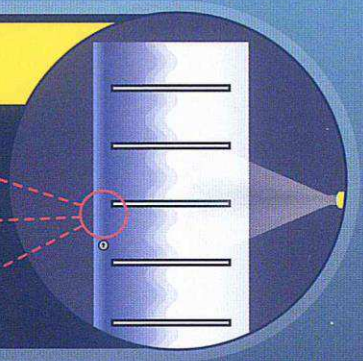

Nuevos Postigos

- MÁS ESTÉTICO
- MÁS PRÁCTICO

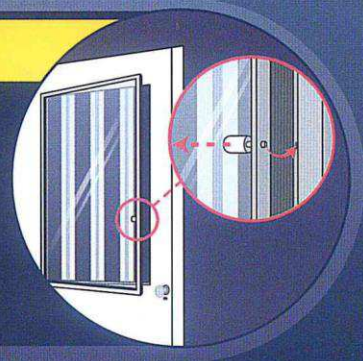

AC **71**

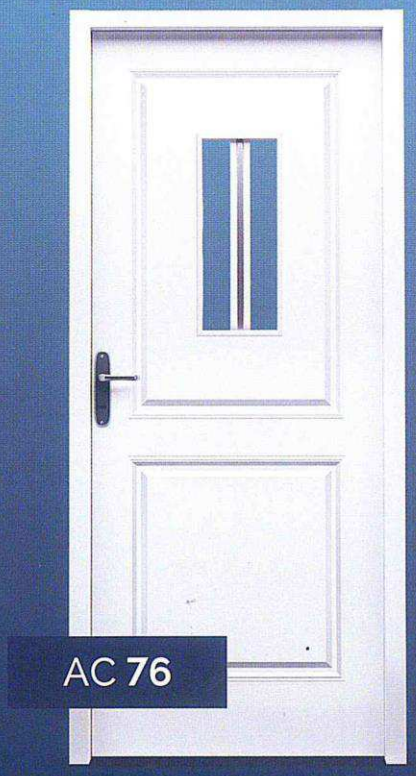

AC **76**

Hojas Electrocincadas

- ELECTROCINCADO EN AMBAS CARAS DE LA HOJA
- EVITA LA CORROSIÓN DE LA INTEMPERIE

Inyectado con poliuretano

- AISLACIÓN TÉRMICA Y SONORA
- EVITA EL DETERIORO POR LA HUMEDAD

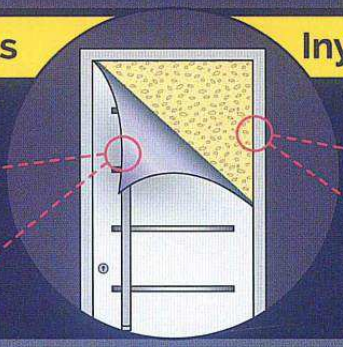

AC **75**

Sistema de trabas por canaleta

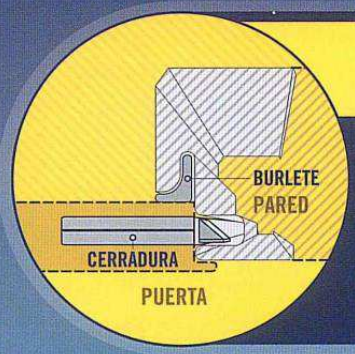

- PERMITE AÑADIR MÁS TRABAS SIN DAÑAR EL MARCO
- MAYOR RESISTENCIA

Burlete en puertas vidriadas

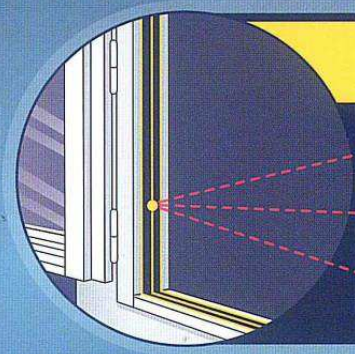

- AÍSLA DEL FRÍO O CALOR EXTERIOR
- MAYOR SEGURIDAD Y RESISTENCIA
- AÍSLA DEL RUIDO EXTERIOR

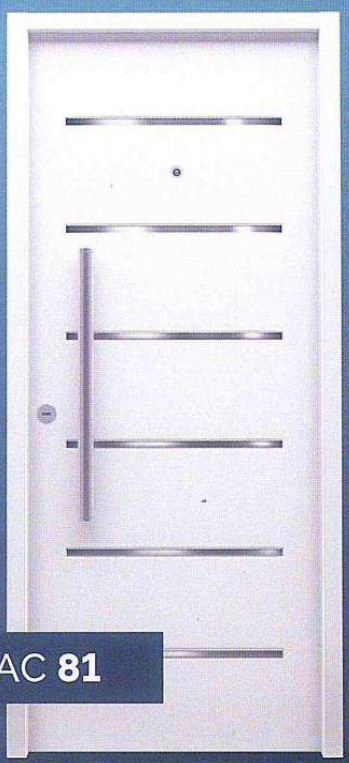

AC **81**

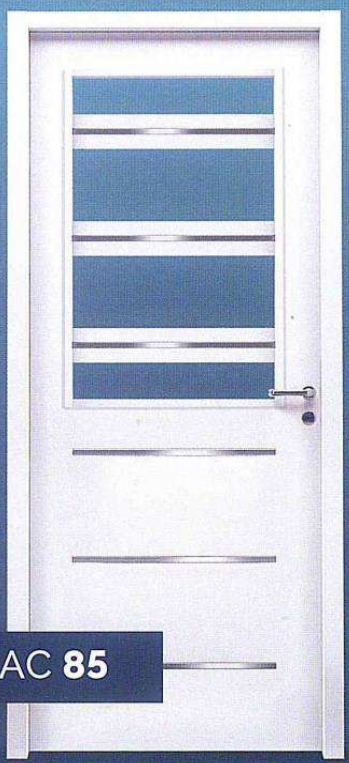

AC **85**

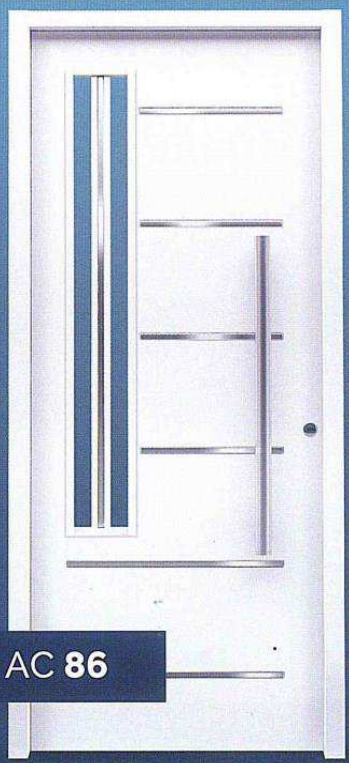

AC **86**

Te presentamos nuestras portadas, residencias y portones de la Línea INOX